RESTOQUALITY

Instrukcja obsługi

Warniki do wody

RQWB-10S

RQWB-10S

CE

TŁUMACZENIE INSTRUKCJI ORYGINALNEJ

Dziękujemy za korzystanie z produktu naszej firmy. Aby upewnić się, że wydajność produktu w pełni odpowiada jego roli, prosimy o przeczytanie niniejszej instrukcji, aby uniknąć niepotrzebnych strat i uszkodzeń oraz o dalsze zapoznanie się z charakterystyką naszego produktu, instalacją i działaniem. Prosimy również o zachowanie instrukcji w celu późniejszego wykorzystania.

Warunki użytkowania:

Odpowiednie źródło wody:	dotyczy wody miejskiej lub innej wody pitnej, PH między 6,5 ~ 8,5
Ciśnienie wody:	0,2 ~ 0,6 MPa (szybkość przepływu ≥4 l/min)
Temperatura wody:	0~40°C
Napięcie wejściowe:	~220-240V ±10%
Wilgotność:	10~60% (bez kondensacji)
Temperatura otoczenia:	0~40°C

Dotyczy modeli: RQWB-10S

1. INSTRUKCJA BEZPIECZEŃSTWA

Ostrzeżenie:

1. Upewnij się, że zasilanie pokrywa się z przesyłem i dystrybucją energii. Parametry punktu zasilania powinny spełniać wymagania linii zasilającej.
2. Ciśnienie wejściowe wody powinno mieścić się w zakresie 0,2-0,6 MPa (szybkość przepływu ≥4 l/min). Jeśli ciśnienie jest poniżej zakresu, woda może nie napływać normalnie; Jeśli ciśnienie jest powyżej zakresu, może to spowodować uszkodzenie urządzenia.
3. Nigdy nie należy w żaden sposób modyfikować urządzenia, do naprawy można używać wyłącznie części zamiennych określonych przez firmę.
4. Urządzenie należy trzymać z dala od źródeł gazu lub innych łatwopalnych i wybuchowych przedmiotów.
5. Upewnij się, że powierzchnia urządzenia nie styka się z żadnymi łatwopalnymi i wybuchowymi przedmiotami i jest używana w środowisku bezpiecznym pożarowo. Ponadto warnik powinien być oddalony od innych urządzeń o co najmniej 50 cm.
6. Nie należy wykonywać żadnych czynności demontażowych, o których nie ma wzmianki w instrukcji obsługi i należy sprawdzić, czy przewód uziemiający został podłączony na stałe.
7. Nie dotykaj kranów z wodą rękami i uważaj, aby się nie poparzyć.
8. Warnik powinien być używany wewnątrz pomieszczeń. Nie należy ustawiać go na zewnątrz ani używać w wilgotnym środowisku.
9. Nie używaj uszkodzonej linii zasilającej do podłączenia. Przed użyciem warnika należy najpierw wymienić uszkodzone części, aby uniknąć wycieków.
10. Przed naprawą lub konserwacją należy najpierw odciąć zasilanie i wodę.
11. Zabrania się dzielenia przewodu uziemiającego z innym urządzeniem, aby uniknąć wpływu wycieków z innych urządzeń.
12. Należy upewnić się, że silikonowa rurka została podłączona do wylotu powietrza w sposób stały i niezakłócony, jeśli jest zablokowana lub zakrzywiona, para nie będzie odprowadzana, a ciśnienie w komorze wzrośnie.
13. Jeśli ciśnienie wejściowe wody jest wyższe niż limit lub kamień wodny jest zbyt duży, może to spowodować problem z użytkowaniem urządzenia
14. Warnik musi być zainstalowany i konserwowany przez wykwalifikowanego elektryka.
15. Jakość wody powinna spełniać wymagania określone w instrukcji. Jeśli woda nie nadaje się do picia, należy zainstalować filtr wody.

Uwaga:

1. Silikonowa rurka powinna być podłączona do wylotu wody na stałe, aby uniknąć problemów z użytkowaniem urządzenia
2. Nie należy pozwalać dzieciom na samodzielne korzystanie z warnika, ponieważ mogą się poparzyć.
3. Należy stosować odpowiednią wodę miejską i nie wsypywać liści herbaty.
4. Należy unikać bezpośredniego promieniowania słonecznego, które może znacznie zwiększyć temperaturę urządzenia i wpłynąć na elektroniczny obwód sterujący, a nawet go uszkodzić. Należy więc utrzymywać wilgotność w zakresie 10~60%, a temperatura otoczenia powinna wynosić 0~40°C.
5. Temperatura wody wlotowej powinna być wyższa niż 0°C, nie może zamarzać. Jeśli konieczne jest użycie w naprawdę zimnym obszarze, należy omówić to z producentem.
6. Nie używaj żrących środków czyszczących do wycierania warnika i nie używaj twardych przedmiotów, może to uszkodzić urządzenie
7. Jeśli warnik nie był używany przez dłuższy czas, przed jego ponownym uruchomieniem należy najpierw opróżnić komorę i wyczyścić ją, a także sprawdzić części zamienne.
8. Gdy dopływ wody jest odcięty, nie używaj warnika, a gdy dopływ wody zostanie wznowiony, najpierw opróżnij i wyczyść komorę przed użyciem.
9. Nie moczyć warnika ani nie płukać korpusu i panelu sterowania.
10. Należy regularnie czyścić komorę z kamienia, w przeciwnym razie może to wpłynąć na działanie urządzenia.
11. Należy regularnie czyścić element grzejny z kamienia, ponieważ może to skrócić jego żywotność, a nawet spowodować przepalenie.

2. SCHEMAT URZĄDZENIA

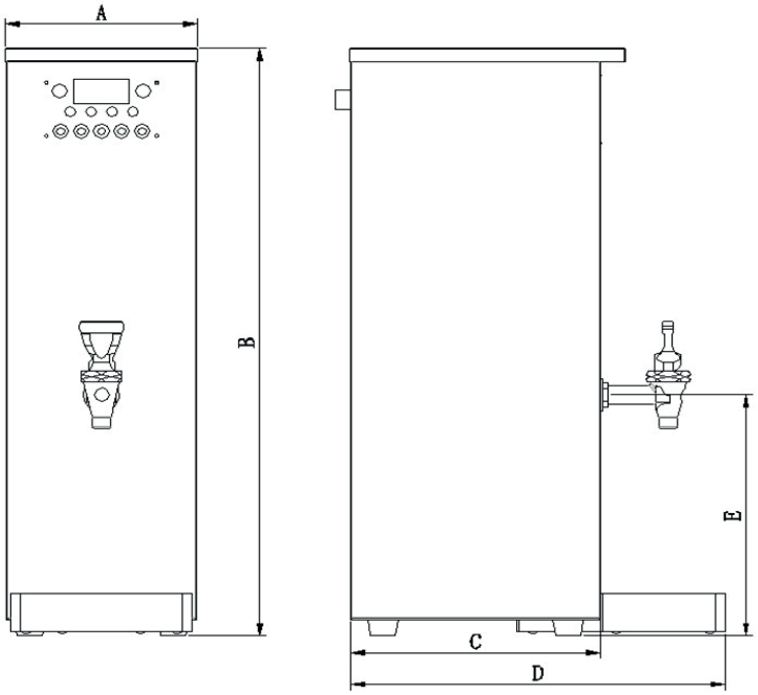

Model	A (mm)	B (mm)	C (mm)	D (mm)	E (mm)
RQWB-10S	190	630	240	360	300

3. OPIS TABLICY WSKAŹNIKÓW

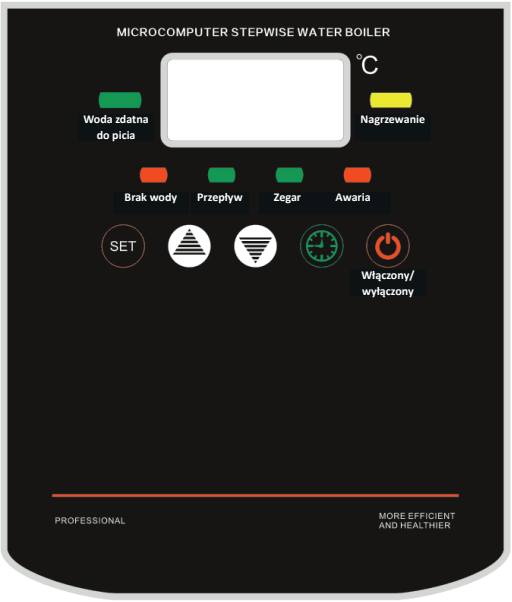

1. Wyłącznik zasilania (przycisk) — do naelektryzowania płytki drukowanej i wyświetlenia „ELL” oraz temperatury.
2. Przełącznik czasowy (przycisk) — do korzystania z funkcji pomiaru czasu.
3. Ustaw (przycisk) — do ustawiania parametrów.
4. ▲ and ▼ (przycisk) — aby dodać lub odjąć parametry.
5. Świeci się żółta lampka — oznacza to, że urządzenie działa, a elementy grzejne zaczynają się nagrzewać lub ponownie nagrzewać. Gdy światło jest wyłączone, elementy grzejne zatrzymują się.
6. Świeci się czerwona lampka — oznacza to, że w komorze brakuje wody i maszyna automatycznie rozpoczyna napełnianie wodą. Gdy lampka zgaśnie, woda przestaje się napełniać.
7. Zielone światło włączone — oznacza to, że wartość magnetyczna zaczyna wypełniać komorę. Gdy światło jest wyłączone, wartość magnetyczna przestaje działać, a także woda przestaje się napełniać.
8. Funkcja pomiaru czasu - zielone światło włączone, teraz możesz ustawić potrzebny czas. Gdy zielone światło zgaśnie, operacja ustawiania zakończy się, a pamięć ustawienia pozostanie.
9. Błąd — gdy świeci się czerwona lampka, oznacza to, że w urządzeniu wystąpiła awaria, a na wyświetlaczu pojawi się litera „Er”. Przestań używać urządzenia i sprawdź, jaka jest awaria zgodnie z kodem błędu.
10. Zdatna do picia — gdy świeci się zielone światło, oznacza to, że woda osiągnęła zadaną temperaturę i nadaje się do picia, gdy zielone światło jest wyłączone, woda nie nadaje się do picia.
11. Przycisk zasilania i timera należy wcisnąć na dwie sekundy, aby zadziałał.

Uwaga:

1. Gdy warnik nie grzeje, na wyświetlaczu pojawi się aktualna temperatura; "ELL" zostanie wyświetlony, gdy po raz pierwszy zostanie napełniony wodą lub gdy zabraknie wody.
2. Awaria napełniania (napełnianie wodą trwa dłużej niż 45 minut). Er 1
3. Awaria podgrzewania (podgrzewanie przez 35 minut, ale nadal mniej niż 60°C). Er2

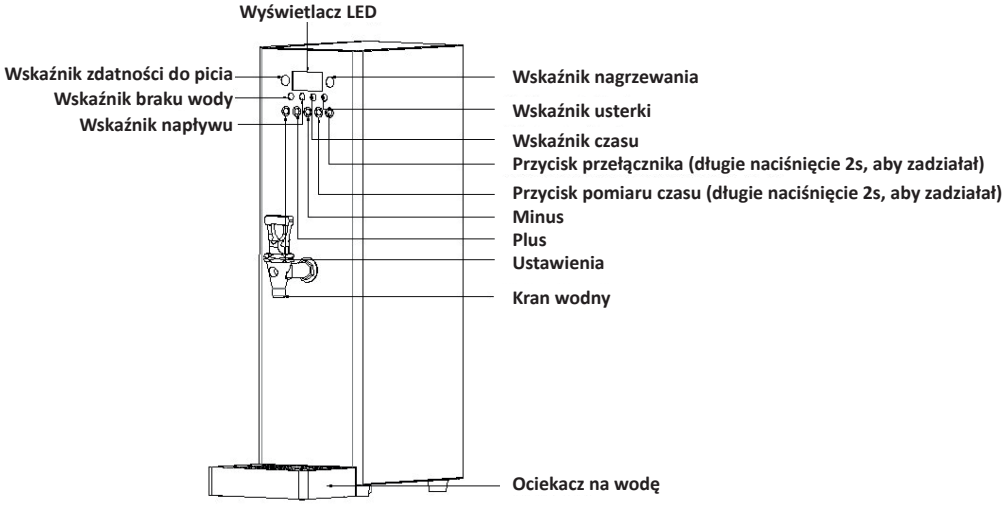

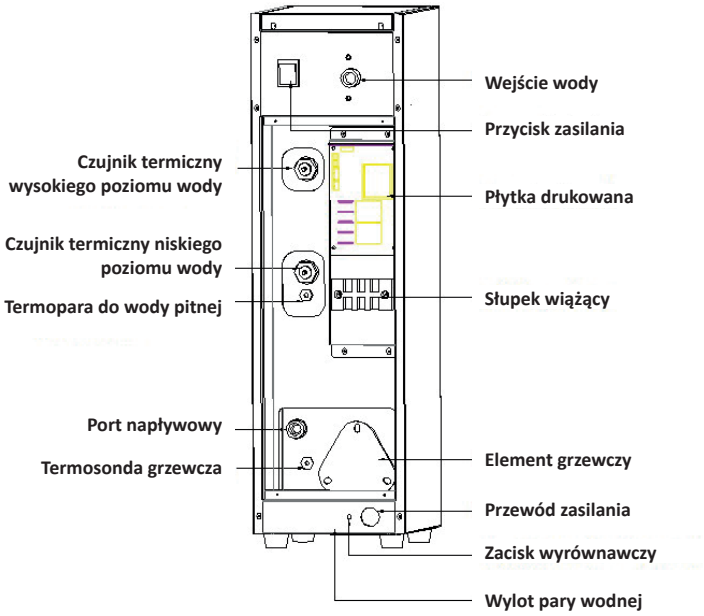

4. ZASADA DZIAŁANIA

W tym warniku zastosowano technikę stopniowego ogrzewania. Elektrody każdego poziomu wody i dokładny termistor wysyłają sygnał cyfrowy do mikrokomputera, a następnie komputer steruje elementem grzejnym i wartością magnetyczną, obliczając sygnały, a także koordynuje temperaturę wody i dopływ wody, aby podgrzać tylko jedną warstwę wody, zagotować ją, a następnie podgrzać kolejną warstwę wody, tworząc stopniowy cykl ogrzewania. Wykorzystanie tej techniki eliminuje problem wielokrotnego podgrzewania, znacznie zwiększa wydajność i skraca czas gotowania wody.

- Dioda LED wyświetla aktualną temperaturę, a także stan pracy urządzenia.
- Płytka PCB kontroluje temperaturę wody i jej dopływ, a także może utrzymywać ciepłą wodę przez długi czas.
- W pełni automatyczna praca, cała woda wylotowa jest zagotowana tylko raz, zdrowa do picia i bezpieczna w użyciu.
- Alarm bezpieczeństwa zostanie włączony, jeśli istnieje niebezpieczeństwo suchego spalania lub jeśli temperatura jest zbyt wysoka.
- Pod kontrolą PCB, stan awarii będzie wyświetlany automatycznie.
- Górna pokrywa ma prostą konstrukcję, co ułatwia użytkownikowi regularne czyszczenie komory.
- Tylna część urządzenia jest łatwa do otwarcia, wymiana wszystkich części zajmuje tylko 15 minut
- Konstrukcja wykonana w całości ze stali nierdzewnej, łatwa do czyszczenia.

5. INSTRUKCJA INSTALACJI

1. Maszyna musi być zainstalowana przez wykwalifikowanego elektryka, należy przeprowadzić pełną kontrolę maszyny i przeczytać niniejszą instrukcję, a także sprawdzić, czy karta gwarancyjna i certyfikat znajdują się w środku, należy je dobrze przechowywać na wypadek konserwacji podczas gwarancji.
2. Warnik należy umieścić na solidnej i płaskiej powierzchni i upewnić się, że w otoczeniu nie ma przeciągów, temperatura jest niższa niż 40°C, a wilgotność jest niższa niż 85%. Należy sprawdzić, czy rura spustowa jest zablokowana i trzymać urządzenie z dala od łatwopalnych i żrących gazów i cieczy.
3. Należy sprawdzić, czy źródło wody spełnia krajowe wymagania dotyczące wody pitnej. Jeśli twardość lokalnej wody jest większa niż 300 mg / l lub inkrustacja jest poważna po podgrzaniu, należy zainstalować filtr wody, w przeciwnym razie wpłynie to na sterowanie PCB. Jeśli woda z kranu ma silny zapach chloru, należy zainstalować filtr wody z węglem aktywnym, w przeciwnym razie chlor zostanie podgrzany i zgazowany, a następnie przyczepi się do górnej pokrywy i zardzewieje.

4. Podczas instalacji nowej rury wodnej, należy wybrać produkt, który jest wykonany z materiału żaroodpornego i jest zgodny z normą zdrowotną wody pitnej. Należy również sprawdzić, czy z rury nie wydobywa się dziwny zapach, który może mieć wpływ na jakość gotowanej wody. Ciśnienie wody powinno mieścić się w zakresie 0,2-0,6 MPa (szybkość przepływu ≥4 l/min), jeśli jest większe niż 0,6 MPa, należy dodać wartość redukcyjną (przed podłączeniem do urządzenia należy najpierw wyczyścić wszystkie rozmaitości w nowej rurze, na wypadek, gdyby zablokowały dopływ i wpłynęły na kontrolę wartości magnetycznej).
5. Warnik musi mieć dedykowane źródło zasilania. Należy również zainstalować odłącznik i zabezpieczenie przed wyciekiem zgodnie ze specyfikacją produktu (prąd zadziałania zabezpieczenia przed wyciekiem wynosi 30 mA).
6. Warnik należy podłączyć do urządzenia uziemiającego, które jest zgodne z przepisami dotyczącymi energii elektrycznej obowiązującymi w danym kraju. Nigdy nie podłączaj przewodu uziemiającego do rury wodnej i gazowej.

6. INSTRUKCJA OBSŁUGI

1. Przed pierwszym użyciem urządzenia należy sprawdzić, czy spełnia ono wymagania instalacyjne. Następnie otwórz przełącznik wody i sprawdź, czy wszystkie złącza urządzenia są zamocowane i czy nie ma wycieków.
2. Włączyć główne zasilanie i włączyć przełącznik zasilania za urządzeniem, a następnie nacisnąć przycisk "Switch". Na wyświetlaczu LED pojawi się komunikat "ELL" i automatycznie uruchomi się zabezpieczenie przed spalaniem, wartość magnetyczna zacznie napuszczać wodę. (aby wyłączyć wyświetlacz, należy długo nacisnąć przycisk "Switch" przez 5 sekund, do tego czasu urządzenie przestanie działać, ale nadal będzie włączone).
3. Żółty wskaźnik (nagrzewanie) świeci się, co oznacza, że urządzenie zaczyna się nagrzewać: światło wyłączone, nagrzewanie zatrzymuje się. Przy pierwszym użyciu zalecamy otwarcie kranów, aby wykonać jeden lub dwa cykle nalewania wody, aby sprawdzić, czy wlot i wylot wody działają normalnie.
4. Zgaśnięcie żółtego wskaźnika (nagrzewanie) i zaświecenie się zielonego wskaźnika (zdatność do picia) oznacza zakończenie jednego cyklu szybkiego podgrzewania. Zanim komora zostanie zapełniona, żółty i zielony wskaźnik zaświecą się wzajemnie, a urządzenie automatycznie wykona cykl "napełniania-podgrzewania". Jeśli podczas tego cyklu zaświeci się zielony wskaźnik, a na wyświetlaczu LED pojawi się 100°C, oznacza to, że woda osiągnęła wymaganą temperaturę i nadaje się do picia.
5. Para zostanie zebrana, schłodzona i wypłynie przez "wylot pary", który znajduje się w dolnej części urządzenia.
6. Korekta danych maszyny:
   1) Długo naciśnij przycisk „Przełącz", aby urządzenie pozostało WYŁĄCZONE, do tego czasu możesz ustawić dane.
   2) Maszyna pozostaje WYŁĄCZONA, naciśnij i przytrzymaj przycisk „Set" przez 3 sekundy, aby wyświetlić dane, następnie użyj przycisków „Plus" i „Minus", aby dostosować dane, a następnie naciśnij przycisk „Set", aby przełączyć lub wyjść, a dane zostaną zapisane automatycznie zapisane.
   3) Wyświetl funkcję reprezentatywną kodu:

HP	**Element grzejny (40°C~99°C) domyślnie 95°C**
dP	**Temperatura picia (40°C~98°C) domyślnie 93°C**
HY	**Różnica temperatur powrotu (1°C~30°C) domyślnie 2°C**
HoN	**Czas na godziny (0~23)**
ToN	**Czas na minuty (0~59)**
HoF	**Czas poza godzinami (0~23)**
ToF	**Czas poza minutami (0~59)**
Ht	**Bieżąca godzina**
Tt	**Bieżąca minuta**
St	**Bieżąca sekunda**

Uwaga:

- Temperatura ogrzewania, temperatura picia i różnica temperatur powrotu zostały dobrze ustawione fabrycznie, użytkownik nie może zmienić domyślnej temperatury.
- Ustawiony czas „Timer On" oznacza czas rozpoczęcia pracy maszyny.
- Ustawiony czas „Timer Off" oznacza czas zatrzymania pracy maszyny.
- Ustaw „Aktualny czas" zgodnie z lokalnym czasem standardowym.

7. Ustawienia fabryczne:
   1) Temperatura: zielona (nadająca się do picia) kontrolka zapala się, gdy osiągnie 93°C (od razu podgrzeje się do 100°C), temperatura wody na wylocie wynosi 93 ~ 100°C. Temperatura wody na wylocie jest taka sama jak temperatura wyświetlana.
   2) Wysokość: w celu dostosowania różnych ciśnień regionalnych użytkownik może skontaktować się z lokalnym przedstawicielem handlowym w celu uzyskania pomocy. Korzystając z przełącznika „Tryb ogrzewania powierzchni plateau" na płytce drukowanej w urządzeniu, użytkownik nie musi generalnie wykonywać dalszych regulacji.

8. Regulator czasowy:
   1) Maszyna pozostaje WYŁĄCZONA, najpierw ustaw „Aktualny czas”, kod wyświetlacza może kontrastować z powyższym arkuszem i ustaw czas zgodnie z lokalnym czasem standardowym. Procedura ustawiania: 1. Naciśnij przycisk „Set”, aby przełączyć kod „Godzina”/„Minuta”/„Sekunda”; 2. naciśnij przycisk „Plus” lub „Minus”, aby ustawić wymagany czas, a następnie wyjdź, aby zapisać dane; 3. Powtórz procedurę, aby ustawić pozostałe dwa dane.
   2) Ustawiając „Timer On”, możesz kontrastować z powyższym arkuszem podczas pracy. Procedura: 1. Naciśnij przycisk „Set”, aby przełączyć między „Godzina”/„Minuta”; 2. naciśnij przycisk „Plus” lub „Minus”, aby ustawić wymagany czas, a następnie wyjdź, aby zapisać dane; powtórz procedurę, aby ustawić kolejne dane.
   3) Ustawiając „Timer Off”, możesz kontrastować z powyższym arkuszem podczas pracy. Procedura: 1. Naciśnij przycisk „Set”, aby przełączyć między „Godzina”/„Minuta”; 2. naciśnij przycisk „Plus” lub „Minus”, aby ustawić wymagany czas, a następnie wyjdź, aby zapisać dane; powtórz procedurę, aby ustawić kolejne dane.
   4) Po zakończeniu tych trzech procedur naciśnij przycisk „Set”, aby przełączyć się w stan OFF, naciśnij i przytrzymaj przycisk „Switch” przez 2 sekundy, urządzenie zacznie działać, a następnie naciśnij przycisk „Czas”, wskaźnik czasu zaświeci się, co oznacza, że funkcja pomiaru czasu jest skuteczna.

7. KONTROLA OKRESOWA

Przedmiot inspekcji	Treść	Standard
Połączenie	Sprawdź czy wtyczka lub przewód zasilający są gorące lub poluzowane	Raz dziennie
Wylot spustowy	Sprawdź czy wylot jest zablokowany	Raz w miesiącu
Czyszczenie komory	Przynajmniej raz w sezonie należy wyczyścić zarówno komorę, jak i powierzchnię, można użyć nylonowej wiązki do usunięcia kamienia z termopary i elementu grzejnego oraz poluzować nakrętkę wylotu spustowego, aby spuścić ścieki.	Raz w sezonie

8. KONSERWACJA

1. Maszyna powinna być regularnie sprawdzana, jeśli nie jest używana podczas wakacji i przez długi czas, należy wyłączyć zasilanie i wodę oraz spuścić całą wodę z komory, aby uniknąć uszkodzenia części i przedłużyć ich żywotność.
2. Należy zwrócić uwagę na czyszczenie termopar i elementu grzejnego, aby uniknąć wpływu kamienia na system roboczy. Do czyszczenia można również użyć środka czyszczącego dostępnego na rynku, wybierając go w zależności od okoliczności. Zalecamy czyszczenie urządzenia raz w sezonie.
3. Otwórz górną pokrywę komory, po czyszczeniu lub konserwacji należy sprawdzić, czy pierścień uszczelniający jest nie uszkodzony i zamocowany, a następnie zamocuj go ponownie, załóż górną pokrywę i wypróbuj jeden lub dwa cykle nagrzewania, aby upewnić się, że nie ma wycieku pary, w przeciwnym razie może to wpłynąć na bezpieczeństwo użytkowania i uszkodzić maszynę.
4. Z tyłu urządzenia znajduje się wylot spustowy, z którego należy regularnie spuszczać wodę w zależności od aktualnych warunków. Podczas pracy należy odłączyć zasilanie i wodę, a następnie odczekać minutę, aż woda ostygnie, zanim zostanie spuszczona. Nie uderzaj w urządzenie ani nie używaj ostrych metalowych narzędzi do czyszczenia komory.
5. Gdy chłodna woda wypływa przez rurkę przelewową lub urządzenie nie nagrzewa się, należy natychmiast zaprzestać korzystania z niego i sprawdzić, czy wartość magnetyczna jest zablokowana lub czy element grzejny jest uszkodzony, a następnie wyczyścić go lub wymienić.
6. Stopień wodoodporności tego urządzenia to "IPXO", podczas czyszczenia obudowy należy najpierw odciąć zasilanie, a następnie przetrzeć ją szmatką. Nie wolno używać żrących środków czyszczących ani bezpośrednio spłukiwać lub moczyć urządzenia.
7. Jeśli przewód zasilający jest uszkodzony i wymaga wymiany, należy najpierw odciąć główne zasilanie i wymienić go na przewód zasilający typu YZW odporny na wysoką temperaturę i korozję, wszelkie inne przewody zasilające są zabronione.

9. SPECYFIKACJA

Model	Ciśnienie wody	Moc	Zasilanie	Częstotliwość stotliwość	Pojemność	Wydajność	Kran
RQWB-10S	0,2-0,6 MPa	2,5 kW	220 V	60 Hz	10L	35 l/godz	1

10. KOD BŁĘDU I ROZWIĄZYWANIE PROBLEMÓW

Wyświetlany kod	Awaria	Rozwiązanie
Erd	Awaria czujnika temperatury wody pitnej	Sprawdź czy połączenie nie jest poluzowane.
ErH	Awaria czujnika temperatury nagrzewania	Sprawdź czy połączenie nie jest poluzowane.
Er 1	Awaria dopływu (woda napełnia się dłużej niż 45 minut)	1. Sprawdź czy źródło wody jest w prawidłowym stanie. 2. Sprawdź wartość magnetyczną.
Er2	Awaria nagrzewania	Wymień element grzejny.
ELL	Wyciek wody	1. Sprawdź czy źródło wody jest w prawidłowym stanie. 2. Sprawdź wartość magnetyczną. 3. Sprawdź połączenie sond termicznych.
Wskaźnik czasu miga	Jeśli w timerze pojawi się awaria obwodu, funkcja pomiaru czasu będzie nieprawidłowa	Wymień nową płytkę wyświetlacza lub płytkę drukowaną.

11. SCHEMAT ELEKTRYCZNY

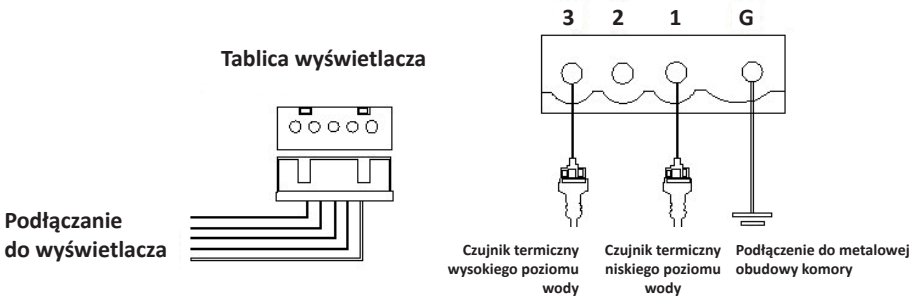

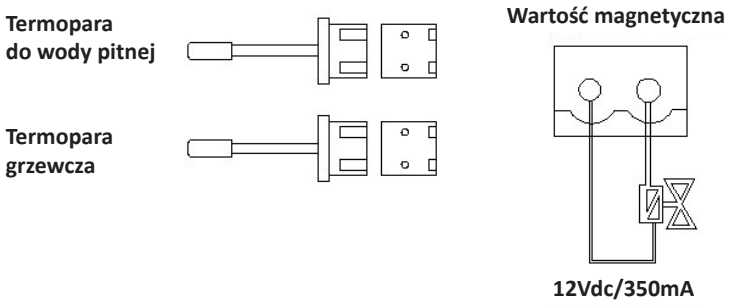

12. OGÓLNE WARUNKI GWARANCJI

Niniejszy dokument reguluje zasady gwarancji udzielanej przez spółkę Resto Quality sp. z o.o. na sprzedawane Towary i stanowi załącznik do Ramowych Warunków Handlowych, określone poniżej zasady ochrony gwarancyjnej obowiązują zawsze gdy Resto Quality sp. z o.o. udziela gwarancji na sprzedawany towar.

1. Gwarancja udzielana jest na okres 12 miesięcy od daty zakupu Towarów.
2. Ochrona gwarancyjna udzielana jest wyłącznie na terytorium Rzeczpospolitej Polskiej.
3. W okresie trwania gwarancji Spółka zobowiązuje się do bezpłatnego podjęcia koniecznych działań celem przywrócenia Urządzeń do prawidłowego funkcjonowania – do stanu w którym możliwe będzie normalne i zgodne z przeznaczeniem korzystanie z urządzeń - jeżeli wada występowała lub była następstwem wad tkwiących w Urządzeniach (Urządzeniu) w chwili jego sprzedaży (wady produkcyjne, wady technologiczne) i nie została spowodowana przez Klienta lub osoby trzecie lub nie wynikły inne przyczyny skutkujących utratą gwarancji.
4. Celem wypełnienia powyższych obowiązków Spółka zobowiązuje się do – w zależności od konieczności:
   a. przeprowadzenie nieodpłatnej diagnozy usterki
   b. przeprowadzenia nieodpłatnej naprawy Urządzenia
   c. przeprowadzenia nieodpłatnej wymiany części Urządzenia na nowe

   O konieczności przeprowadzenia napraw lub wymiany poszczególnych części oraz zakresie naprawy (wymiany) każdorazowo decydować będzie Spółka w oparciu o wskazania uprawnionego serwisanta.
5. Spółka wykonuje powyższe działania zgodnie z wytycznymi producenta z wykorzystaniem odpowiednich części zamiennych.
6. Spółka może zlecić przeprowadzenie działań osobom trzecim.
7. Zakresem usług serwisowych (gwarancji) nie są objęte:
   a. uszkodzenia mechaniczne,
   b. uszkodzenia wynikłe z działania siły wyższej (pożar, powódź, zalanie wodą, zmiany napięcia etc.)

c. czynności związane z konserwacją i normalnym użytkowaniem Urządzenia (czyszczenie, odkamienianie, smarowanie, wymiana elementów eksploatacyjnych i podlegających normalnemu zużyciu – lampy, żarówki, bezpieczniki, baterie, uszczelki, paski klinowe, łańcuchy napędowe etc.)

d. uszkodzenia wynikające z oddziaływania siły fizycznej ponad siłę konieczną dla normalnego korzystania z Urządzeń,

e. uszkodzenia powstałe z winy Klienta lub osób trzecich,

f. uszkodzenia wynikające z nieprawidłowego korzystania, wykorzystywania, użytkowania, eksploatacji Urządzeń

g. uszkodzenia będące skutkiem zaniedbań w wypełnianiu obowiązków spoczywających na użytkowniku Urządzeń.

h. uszkodzenia wynikające z nieprawidłowego podłączenia urządzenia lub braku wykorzystywania wymaganych akcesoriów (np. zmiękczacz do wody, filtry, etc.)

i. jak również usterki będące następstwem powyższych zdarzeń

8. Przypominamy o obowiązku sprawdzenia towaru dostarczanego do Państwa w obecności kuriera (dostawcy, przewoźnika) oraz w przypadku stwierdzenia uszkodzeń o obowiązku sporządzenia protokołu zgłoszenia szkody. Brak sprawdzenia przesyłki oraz prawidłowego zgłoszenia reklamacji do przewoźnika skutkuje utratą późniejszej możliwości do zgłoszenia roszczeń z tego tytułu.

9. W zakresie nie objętym gwarancją Spółka świadczy obsługę serwisową – za dodatkową opłatą.

10. Klient może zlecić Spółce przeprowadzenie prac (działań) dodatkowych, Strony ustalają, iż Spółka może takie działania proponować, jednak ich przeprowadzenie zawsze będzie wymagało zgody Klienta. Zasady wynagrodzenia za prace dodatkowe Strony ustalać będą w toku wzajemnych relacji.

11. Każdorazowo Klient zobowiązuje się do udostępnienia Urządzeń w uzgodnionym terminie i miejscu w taki sposób by możliwe było przeprowadzenie wymaganych prac serwisowych w sposób niezakłócony. Ewentualny brak udostępnienia Urządzeń traktowany będzie na równi z nieuzasadnioną interwencją serwisową.

12. W przypadku nieuzasadnionej interwencji uprawnionych serwisantów, Klient zobowiązany będzie do pokrycia kosztów takiej interwencji – w szczególności kosztów dojazdu oraz wynagrodzenia dla serwisantów.

13. Spółka podkreśla, a Klient jednoznacznie przyjmuje iż następujące działania skutkować będą utratą ochrony gwarancyjnej:

a. dokonanie jakichkolwiek zmian, modyfikacji, przeróbek, napraw czy szeroko rozumianej ingerencji w Urządzenia przez osoby inne niż wskazane przez Spółkę

b. naruszenie plomb lub znaków fabrycznych

c. stwierdzenie uszkodzeń urządzenia innych niż wynikające z normalnego użytkowania (uszkodzeń mechanicznych, termicznych, chemicznych, elektrycznych, wywołanych ogniem, wilgocią etc.)

d. nieprawidłowe podłączenie urządzenia, jak również brak wykorzystywania wymaganych akcesoriów (np. zmiękczacz do wody, filtry, etc.)

14. Zgłoszenie usterki odbywać będzie się- poprzez przesłanie przez Klienta zgłoszenia awarii na adres e-mail: serwis@restoquality.pl

15. Towary co do których zgłaszane są roszczenia z tytułu gwarancji:

a. o masie do 30 kg należy dostarczyć pod wskazany przez Spółkę adres uprawnionego serwisu

b. o masie powyżej 30 kg – w zależności od wskazań Spółki należy dostarczyć pod wskazany przez Spółkę adres uprawnionego serwisu lub naprawiony zostanie przez wskazanych serwisantów w miejscu jego instalacji (znajdowania się).

c. przypominamy, iż na Kliencie dokonującym przesłania Urządzenia pod wskazany adres spoczywa obowiązek należytego zapakowania reklamowanego Urządzenia na czas jego transportu (w szczególności poprzez takie zapakowanie które zabezpieczy Urządzenie przed uszkodzeniem oraz umożliwi jego bezpieczny transport i wykonywanie czynności załadunkowych).

d. Spółka może – w zależności od ustaleń Stron oraz w ramach gestu handlowego – świadczyć pomoc w organizacji transportu Urządzenia.

e. obowiązkiem Klienta jest terminowy odbiór Urządzenia zwrotnie przesyłanego po przeprowadzeniu prac serwisowych w szczególności odbiór przesyłki w czasie i miejscu uzgodnionym. Ewentualny brak odbioru Urządzenia wedle pierwotnych ustaleń skutkować będzie obciążeniem Klienta wynikłymi z tego kosztami (m.in. kosztami ponownego przesłania / transportu Urządzenia).

16. Strony ustalają następujące terminy reakcji Spółki na ewentualne zgłoszenia dot. usterek Urządzeń:

a. zwrotny kontakt telefoniczny – do 5 dni roboczych od daty zgłoszenia

b. wizyta uprawnionego serwisanta – do 14 dni od daty zgłoszenia

c. wykonanie naprawy zależne jest od otrzymania przez Spółkę lub inny wyznaczony do przeprowadzenia prac serwisowych podmiot części zamiennych i w zależności od terminu realizacji dostaw przez producenta może wynieść do 60 dni od daty wizyty serwisanta.

Spółka Klient